## Notwendiges Werkzeug

7mm Schlüssel | 3mm Inbus | 2mm Holzbohrer | Bleistift | Zollstock

## Liefer-umfang

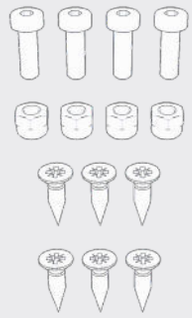

## Video Montageanleitung

hookz.pro/auszugmontage

# HOOKZ®
## Montageanleitung

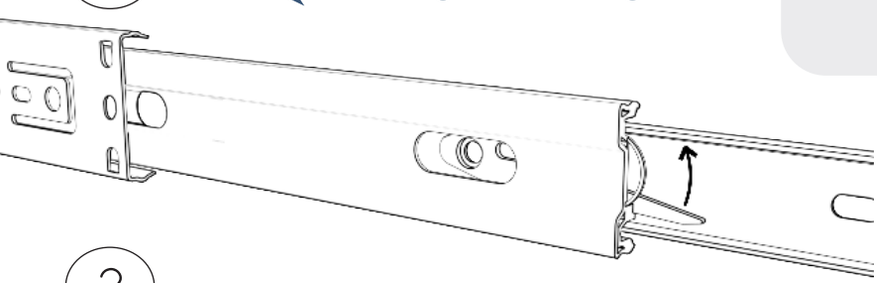

1

Trennen Sie die Innenschiene, indem Sie den Hebel zur gegenüberliegenden Seite drücken und die Innenschiene herausziehen

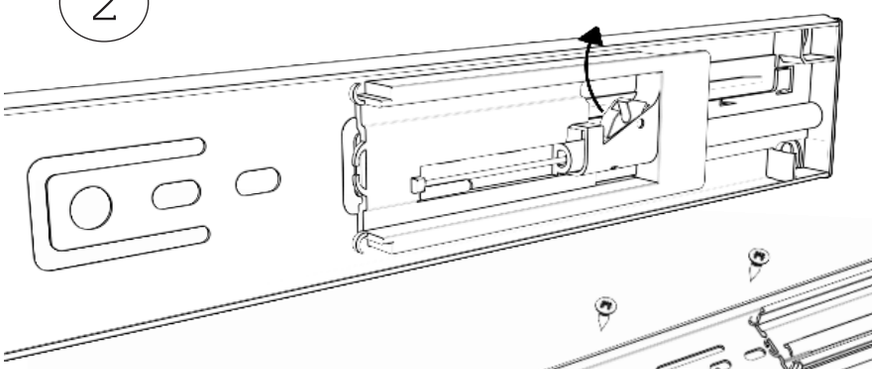

2

Lösen Sie den Soft-Close-Mechanismus, indem Sie den Triggerhebel leicht nach oben drücken. Der Soft-Close-Mechanismus fährt selbstständig nach hinten und gibt die hinteren Befestigungspunkte frei.

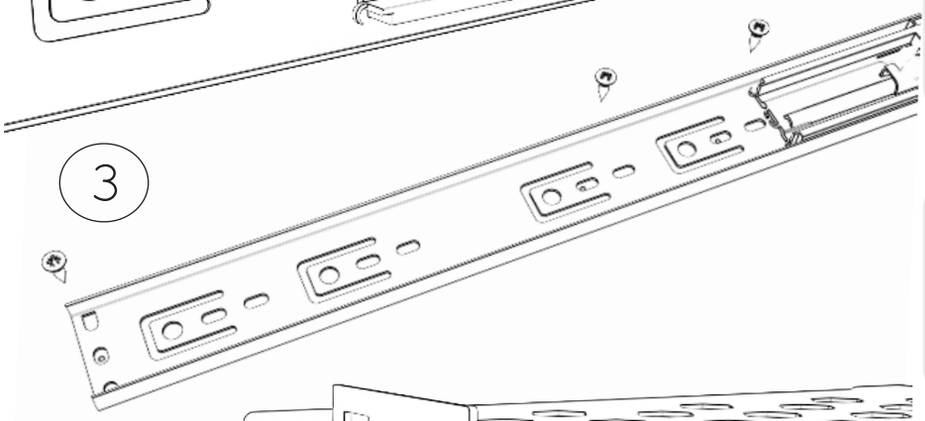

3

Montieren Sie die Außenseiten der Vollauszüge in Ihrem Regal mit den 4x16mm Holzschrauben. Bohren Sie mit einem 2mm Bohrer vor, um ein Ausreißen des Holzes zu verhindern.

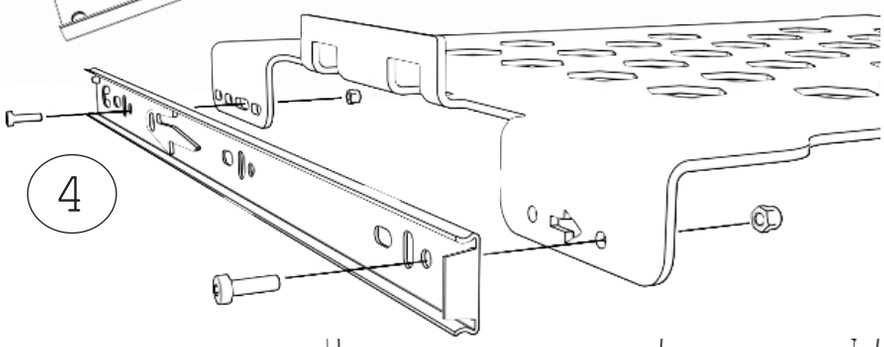

4

Montieren Sie den HOOKZ Auszug an die Innenseite der Vollauszüge wie im Bild markiert.

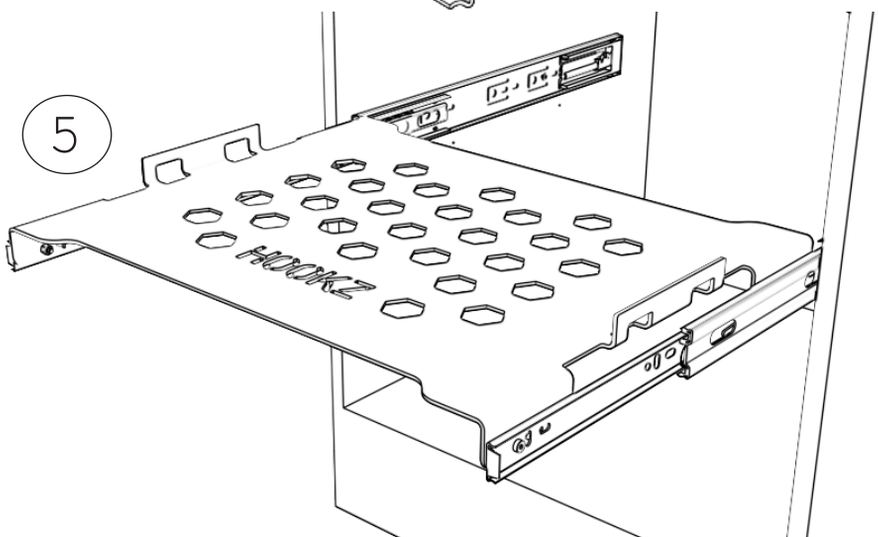


5

Bevor Sie den Auszug in die Außenschienen schieben, drücken Sie bitte den Soft-Close-Mechanismus wieder in die geöffnete Position (eingerastet), damit der Mechanismus die Innenschienen einfach aufnimmt.

Schieben Sie den Auszug anschließend in die montierten Außenschienen.

Bemaßungen auf der Rückseite

## Markierung mit unserer Regalhilfe

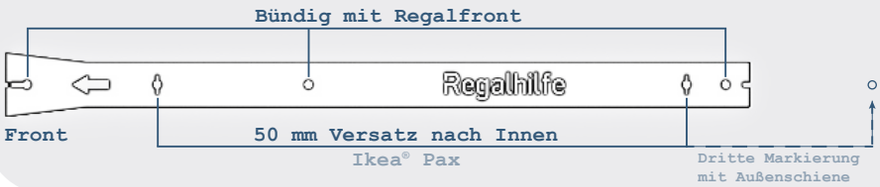


## Video Montageanleitung

hookz.pro/auszugmontage

# HOOKZ® Bemaßungen

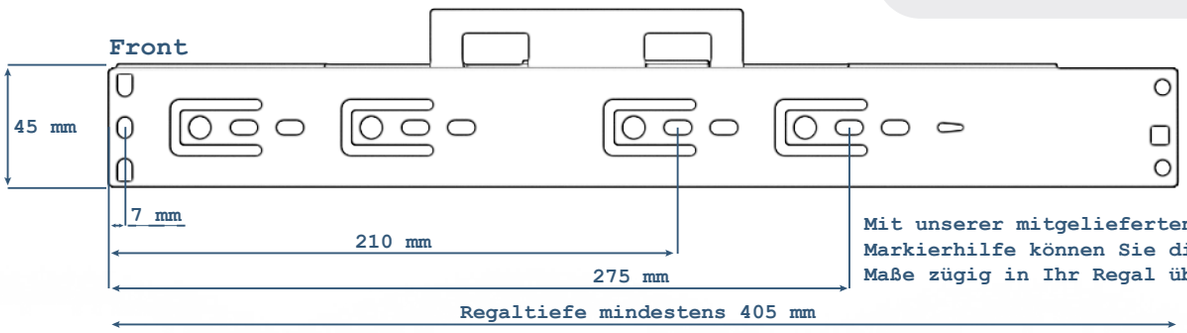


Mit unserer mitgelieferten Markierhilfe können Sie diese Maße zügig in Ihr Regal übertragen

Regaltiefe mindestens 405 mm



## Bosch®

| | Boxenhöhe | Abstand Auszüge |
|---|---|---|
| L-BOXX 102 | 117 mm | 168 mm |
| L-BOXX 136 | 151 mm | 202 mm |
| L-BOXX 238 | 253 mm | 304 mm |
| L-BOXX 374 | 389 mm | 440 mm |



## Makita®

| | Boxenhöhe | Abstand Auszüge |
|---|---|---|
| Makpac 1 | 110 mm | 112 mm |
| Makpac 2 | 163 mm | 165 mm |
| Makpac 3 | 215 mm | 217 mm |
| Makpac 4 | 320 mm | 322 mm |



## Metabo®

| | Boxenhöhe | Abstand Auszüge |
|---|---|---|
| Metabox 118 S | 118 mm | 124 mm |
| Metabox 145 S | 145 mm | 151 mm |
| Metabox 215 S | 215 mm | 221 mm |
| Metabox 340 S | 340 mm | 346 mm |



## Tanos®

| | Boxenhöhe | Abstand Auszüge |
|---|---|---|
| Systainer³ M112 | 112 mm | 118 mm |
| Systainer³ M137 | 137 mm | 143 mm |
| Systainer³ M187 | 187 mm | 193 mm |
| Systainer³ M237 | 237 mm | 243 mm |
| Systainer³ M337 | 337 mm | 343 mm |
| Systainer³ M437 | 437 mm | 443 mm |



## DeWalt®

| | Boxenhöhe | Abstand Auszüge |
|---|---|---|
| TSTAK II | 162 mm | 194 mm |
| TSTAK III | 176 mm | 208 mm |
| TSTAK IV | 302 mm | 335 mm |
| TSTAK VII | 323 mm | 355 mm |

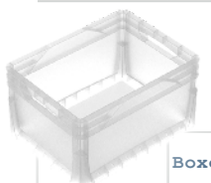

## Eurobox

| | Boxenhöhe | Abstand Auszüge |
|---|---|---|
| Eurobox 40x30x12cm | 120 mm | 128 mm |
| Eurobox 40x30x22cm | 220 mm | 228 mm |
| Eurobox 40x30x32cm | 320 mm | 328 mm |

Die Abstände bei den Bosch L-Boxxen und DeWalt TSTAK sind 45 mm größer als bei allen anderen Werkzeugboxen!

**Regalrechner**
hookz.pro/regalrechner

**Nicht aufgelistete Box? Einfach Höhe messen:**

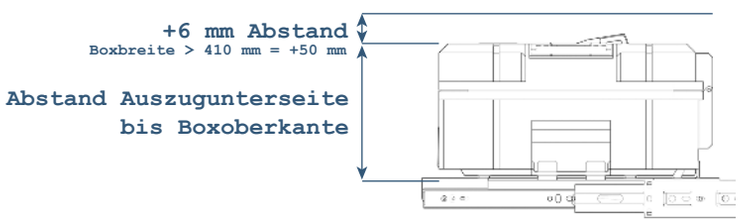


Regalbreite: 462 mm

z.B. Ikea® Pax 50 cm

Tiefe:
min. 405 mm

Montageanleitung auf der Rückseite